MB-22C

Hoch belastbare getriebelose Lösungen mit Maschinenraum oben für schwere Lasten

Die getriebelose Lösung für Lastenaufzüge.
Hohe Kapazität.

ALLGEMEINE SPEZIFIKATIONEN

Nutzlast / Kapazität	2550 bis 3500 / 3550 bis 5000 kg
Geschwindigkeit	0,5 - 1 m/s - 0,5 m/s
Maximale Förderhöhe	30 m bis 50 m / 30 m
Maximale Anzahl der Haltestellen	14
Zugänge	1-seitiger Zugang - 2-seitiger Zugang, 180°
Antriebsar t	Elektrischer Direktantrieb
Steuerung	ARCA II, energiesparender Multiprozessor
Türtypen	Automatisch seitlich öffnend - Automatisch zentral öffnend
Lichte Türbreiten	Von 900 bis 2900 mm (in 100 mm-Schritten anpassbar)
Lichte Türhöhen	2000 - 2100 - 2200 - 2300 mm
Kabinenabmessungen	Parametrisch abgestuft
Lichte Kabinenhöhen	2100 - 2200 - 2300 - 2400 mm
Verfügbare Designs	Designs für Lastenaufzüge

Standard Optional

1 Antrieb

Elektrisch geregelt, kompakt, geräuscharm und hoch energieeffizient durch getriebelosen Permanentmagnet-Motor.

2 Maschinenraum

Die traditionelle Lösung mit separatem Maschinenraum beschleunigt und vereinfacht die Wartung.

3 Betretbare Räume unterhalb des Schachts

Anpassbar an Gebäude, in denen der Raum unterhalb des Aufzugschachts zugänglich ist (optional).

4 Robuster Fahrkorb

Bietet mehr Komfort und reduziert die während der Fahrt erzeugten Vibrationen und Geräusche.

5 Parametrisch/Flexibel

Parametrisch abgestufte Bauteile bieten die Möglichkeit der flexiblen Anpassung an nahezu alle räumlichen Gegebenheiten (optional).

6 Kabinen

Spezielle Abmessungen der Kabine mit großer Tiefe und breiten Türen. Verstärkungen der Wände und des Bodens für eine intensive und vielseitige Nutzung des Aufzugs.

Ökoeffizienz · Anpassungsfähigkeit an das Gebäude · Design und Zugänglichkeit · Kontrolle und Sicherheit

STANDARDABMESSUNGEN

		Kabine				Aufzugsschacht*				
Geschwindigkeit	**Q** Nutzlast	**AC** Breite	**FC** Tiefe	**PL** Türbreite	Türen[2]	Zugänge	**AH**[3] Breite	**FH** Tiefe	**HF** Min. Grube	**HUP**[4] Schachtkopf
0,5 m/s	2550 kg	2300	1900	900 - 2900	PL<2100 HH PL>2200 MM	1	3300	2260	1350	3500
						2x180°		2470		
		1900	2500			1	2975	2770		
						2x180°		2890		
	3000 kg	2500	2200			1	3520	2560		
						2x180°		2770		
	3500 kg	2500	2500			1	3520	2860		
						2x180°		3070		
		2100	3000			1	3225	3270		
						2x180°		3390		
	4000 kg	2500	2800			1	3520	3160		
						2x180°		3370		
	4500 kg	2700	2800			1	3750	3160		
						2x180°		3370		
	5000 kg	3000	2800			1	4060	3160	1350	3550
						2x180°		3370		
1 m/s	2550 kg	2300	1900	900 - 2900	PL<2100 HH PL>2200 MM	1	3250	2260		
						2x180°		2470		
		1900	2500			1	2975	2770		
						2x180°		2890		
	3000 kg	2500	2200			1	3520	2560		
						2x180°		2770		
	3500 kg	2500	2500			1	3520	2860		
						2x180°		3070		
		2100	3000			1	3225	3270		
						2x180°		3390		

1. Kabinenabmessungen in 50 mm-Schritten anpassbar.
2. Auch möglich mit zwei- und dreiblättrigen Türen.
3. Schachtbreite für maximale Türbreite und zentral öffnende Türen. Seitlich öffnende Türen sind ebenfalls erhältlich.
4. Schachtkopf für Kabinenhöhe (HC) von 2200 mm i.Li. Der Schachtkopf verringert sich um 70 mm bei LED-Beleuchtungen.

HH - Vierblättrige zentral öffnende Tür.
MM - Sechsblättrige zentral öffnende Tür.
* Angegebene Schachtabmessungen in mm und ohne Minustoleranzen.

BAUFORMEN

1-Seitiger Zugang Gegengewicht seitlich

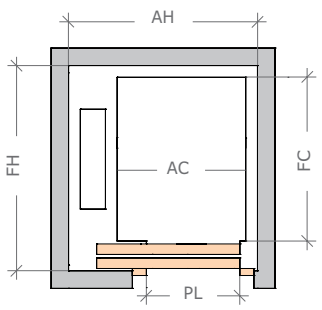

2-Seitiger Zugang, 180°

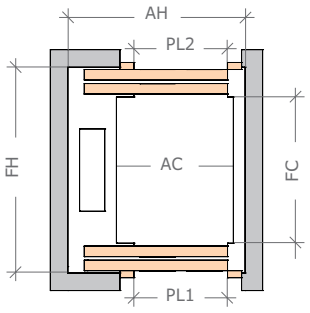

Höhenschnitt

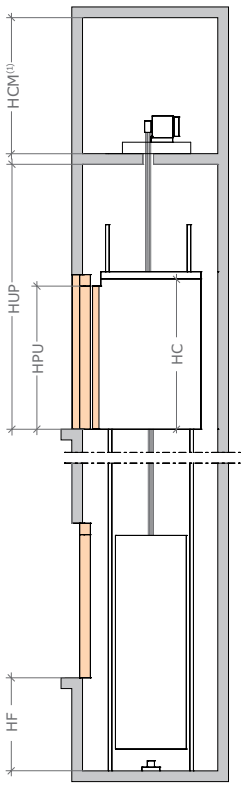

(1) HCM - min. 2000 mm

FLEXIBLE KABINENABMESSUNGEN

	FC 4000	3800	3500	3300	3000	2800	2500	2200	1900	AC	900	1000	1100	1200	1300	1400	1500	1600	1700	1800	1900	2000	2100	2200	2300	2400	2500	2600	2700	2800	2900	PL
3000						□	#	+	–																							
2700				□	□	#	+	–	○																							
2500			□	#	#	+	–	○	x																							
2300		□	□	#	+	+	–	○	x																							
2100	□	#	#	+	–	–	○	x																								
1900	#	+	+	–	–	○	x	x																								

X = 2500 - 2950 kg / **O** = 3000 - 3450 kg / **—** = 3500 - 3950 kg
+ = 4000 - 4450 kg / **#** = 4500 - 4950 kg / **□** = 5000 kg
Hinweis: Breite und Tiefe der Kabine in 5 mm-Schritten anpassbar.
Zur Vereinfachung zeigt die Tabelle 100 mm-Schritte und Geschwindigkeit = 0,5 m/s.

© mainstaff MB-22 C DE 15/10

MB-35C

Lösungen mit Hydraulikantrieb für schwere und/oder empfindliche Lasten

Hydraulische Lösung für mittelschwere Nutzlasten.
Flexibel und robust.

ALLGEMEINE SPEZIFIKATIONEN

Nutzlast / Kapazität	1275 bis 2500 kg
Geschwindigkeit	0,3 - 0,6 m/s
Maximale Förderhöhe	21 m
Maximale Anzahl der Haltestellen	14
Zugänge	1-seitiger Zugang - 2-seitiger Zugang, 180°
Antriebsart	Hydraulisch
Steuerung	ARCA II, energiesparender Multiprozessor
Türtypen	Automatisch seitlich öffnend - Automatisch zentral öffnend
Lichte Türbreiten	Von 900 bis 2200 mm (in 100 mm-Schritten anpassbar)
Lichte Türhöhen	2000 - 2100 - 2200 - 2300 mm
Kabinenabmessungen	Parametrisch abgestuft
Lichte Kabinenhöhen	2200 - 2300 - 2400 - 2500 mm
Verfügbare Designs	Designs für Lastenaufzüge

Standard Optional

1 Hydraulikantriebe

Die extrem robusten und langlebigen Hydrauliklösungen zeichnen sich durch ihre vielseitige Einsetzbarkeit sowohl für hohe Lasten als auch bei beengten Raumverhältnissen aus.

2 Parametrisch/Flexibel

Parametrisch abgestufte Bauteile bieten die Möglichkeit der flexiblen Anpassung an nahezu alle räumlichen Gegebenheiten.

3 Robuster Fahrkorb

Bietet mehr Komfort und reduziert die während der Fahrt erzeugten Vibrationen und Geräusche.

4 Kabinen

Spezielle Abmessungen der Kabine mit großer Tiefe und breiten Türen. Verstärkungen der Wände und des Bodens für eine intensive und vielseitige Nutzung des Aufzugs.

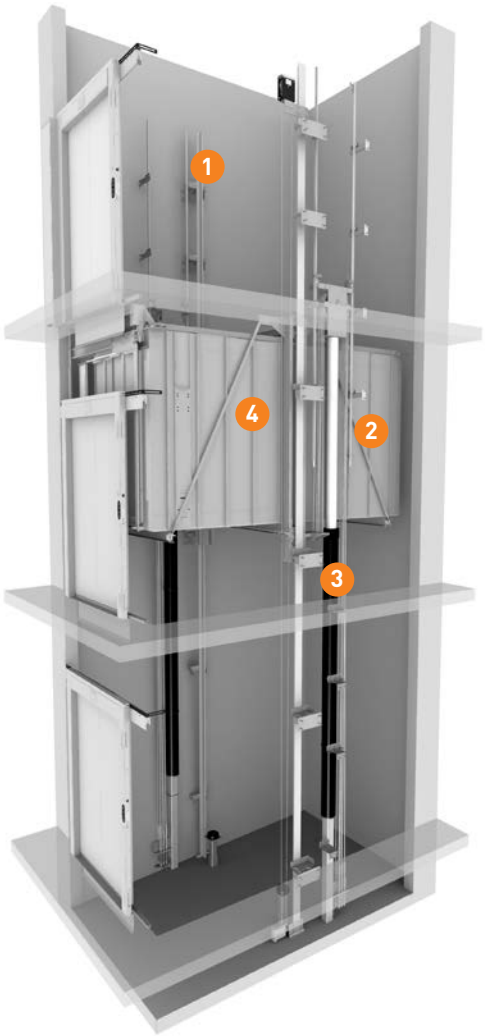

Ökoeffizienz · Anpassungsfähigkeit an das Gebäude · Design und Zugänglichkeit · Kontrolle und Sicherheit

STANDARDABMESSUNGEN

		Kabine					Aufzugsschacht*				
Geschwindigkeit	**Q** Nutzlast	**AC** Breite		**FC** Tiefe		**PL** Türbreite	Zugänge	**AH**[1] Breite	**FH**[2] Tiefe	**HF** Grube	**HUP**[3] Schachtkopf
		min.	max.	min.	max.						
0,3-0,6 m/s	1275 kg	1100	1900	1500	2600	900 - 2200	1	1900	2900	1100	3450
							2x180°		3000		
	1600 kg		2300	1500	3000		1		3300		
							2x180°		3400		
	1800 kg	1200	2300	1500	3000		1	2000	3300		
							2x180°		3400		
	2000 kg		2350	1500	3000		1		3300		
							2x180°		3400		
	2500 kg	1400	2350	1750	3000		1	2200	3300		
							2x180°		3400		

1. Minimale AH für die zugehörige AC.
2. FH für minimale AH und Türnische von 40 mm.
3. Schachtkopf für Kabinenhöhe (HC) von 2200 mm i.Li. und Geländer von 700 mm. Der Schachtkopf verringert sich um 70 mm bei LED-Beleuchtungen.

* Angegebene Schachtabmessungen in mm und ohne Minustoleranzen.

BAUFORMEN

1-Seitiger Zugang

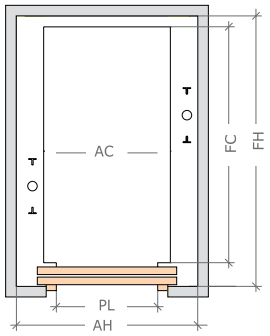

2-Seitiger Zugang, 180°

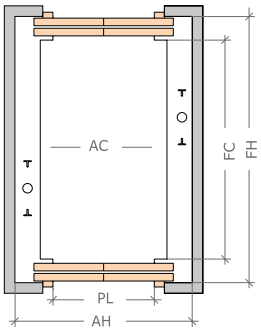

Höhenschnitt

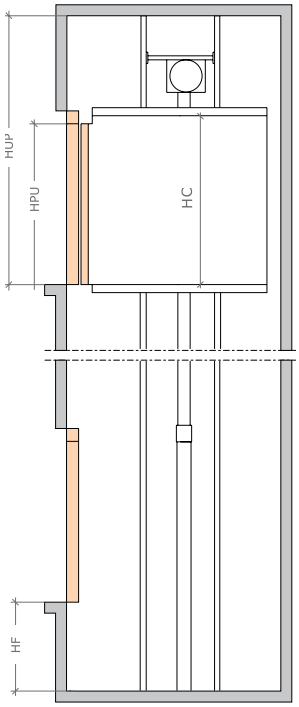

FLEXIBLE KABINENABMESSUNGEN

FC \ AC	900	1000	1100	1200	1300	1400	1500	1600	1700	1800	1900	2000	2100	2200
3000									6	6	6	5	5	5
2900									6	6	6	5	5	5
2800									6	6	6	5	5	5
2700									6	6	6	5	5	5
2600									6	6	6	5	5	5
2500									6	6	6	5	5	5
2400									6	6	6	5	5	5
2300									6	6	6	5	5	5
2200									6	6	6	5	5	5
2100									6	6	6	5	5	5
2000									6	6	6	5	5	5
1900									6	6	6	5	5	5
1800									6	6	6	5	5	5
1700									6	6	6	5	5	5
1600									6	6	6	5	5	5
1500									6	6	6	5	5	5
1400									6	6	6	5	5	5
1300									6	6	6	5	5	5
1200									6	6	6	5	5	5
1100									6	6	6	5	5	5

1 = 1050 kg / **2** = 1200 kg / **3** = 1400 kg / **4** = 1600 kg / **5** = 2000 kg / **6** = 2500 kg
Hinweis: Breite und Tiefe der Kabine in 50 mm-Schritten anpassbar. Zur Vereinfachung zeigt die Tabelle 100 mm-Schritte.

© mainstaff MB-35 C DE 15/10

MB-37C

Lastenaufzug
Lösungen mit Hydraulikantrieb für schwere und/oder empfindliche Lasten

Hydraulische Lösung für Lastenaufzüge.
Robustheit und Zuverlässigkeit.

ALLGEMEINE SPEZIFIKATIONEN

Nutzlast / Kapazität	2550 bis 5000 kg
Geschwindigkeit	0,2 - 0,5 m/s
Maximale Förderhöhe	21 m
Maximale Anzahl der Haltestellen	7
Zugänge	1-seitiger Zugang - 2-seitiger Zugang, 180°
Antriebsart	Hydraulisch
Steuerung	ARCA II, energiesparender Multiprozessor
Türtypen	Automatisch seitlich öffnend - Automatisch zentral öffnend
Lichte Türbreiten	Von 900 bis 2900 mm (in 100 mm-Schritten anpassbar)
Lichte Türhöhen	2000 - 2100 - 2200 - 2300 mm
Kabinenabmessungen	Parametrisch abgestuft
Lichte Kabinenhöhen	2200 - 2300 - 2400 - 2500 mm
Verfügbare Designs	Designs für Lastenaufzüge

Standard Optional

1 Hydraulikantriebe
Die extrem robusten und langlebigen Hydrauliklösungen zeichnen sich durch ihre vielseitige Einsetzbarkeit sowohl für hohe Lasten als auch bei beengten Raumverhältnissen aus.

2 Parametrisch / Flexibel
Parametrisch abgestufte Bauteile bieten die Möglichkeit der flexiblen Anpassung an nahezu alle räumlichen Gegebenheiten.

3 Robuster Fahrkorb
Bietet mehr Komfort und reduziert die während der Fahrt erzeugten Vibrationen und Geräusche.

4 Kabinen
Spezielle Abmessungen der Kabine mit großer Tiefe und breiten Türen. Verstärkungen der Wände und des Bodens für eine intensive und vielseitige Nutzung des Aufzugs.

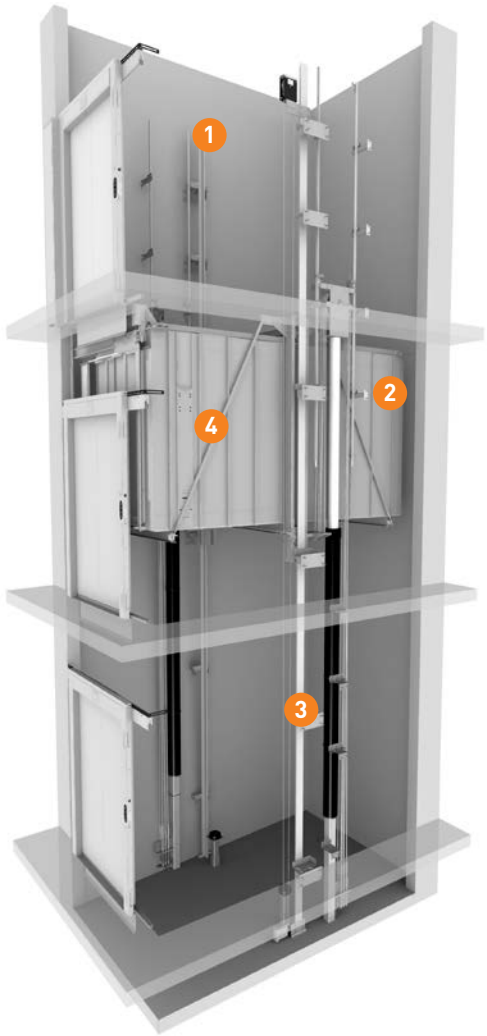

Ökoeffizienz · Anpassungsfähigkeit an das Gebäude · Design und Zugänglichkeit · Kontrolle und Sicherheit

STANDARDABMESSUNGEN

		Kabine				Aufzugsschacht *				
Geschwindigkeit	**Q** Nutzlast	**AC** Breite	**FC** Tiefe	**PL** Türbreite	**Türen**[2]	Zugänge	**AH**[4] Min. Breite.	**FH**[3] Min.Tiefe.	**HF** Min. Grube	**HUP**[5] Schachtkopf
0,2-0,5 m/s	2550 kg	2300	1900	900 - 2900	PL<2100 HH PL>2200 MM	1	3100	2170	1100	3450
						2x180°		2290		
		1900	2500			1	2700	2770		
						2x180°		2890		
	3000 kg	2300	2200			1	4100	2470		
						2x180°		2590		
	3500 kg	2500	2500			1	3300	2770		
						2x180°		2890		
		2100	3000			1	2900	3270		
						2x180°		3390		
	4000 kg	2500	2800			1	3300	3070		
						2x180°		3190		
	4500 kg	2700	2800			1	3500	3070		
						2x180°		3190		
	5000 kg	3000	2800			1	3800	3070		
						2x180°		3190		

1. Kabinenabmessungen in 50 mm-Schritten anpassbar.
2. Auch möglich mit zwei- und dreiblättrigen Türen.
3. Schachttiefe mit Türnische von 40 mm und Türschwelle von 90 mm.
4. Minimale Schachtbreite für zentral öffnende Türen. Variabel je nach Türbreite und Türtyp.
5. Schachtkopf für Kabinenhöhe (HC) von 2200 mm i.Li.
   Der Schachtkopf verringert sich um 70 mm bei LED-Beleuchtungen.

HH - Vierblättrige zentral öffnende Tür.

MM - Sechsblättrige zentral öffnende Tür.

* Angegebene Schachtabmessungen in mm und ohne Minustoleranzen.

BAUFORMEN

1-Seitiger Zugang

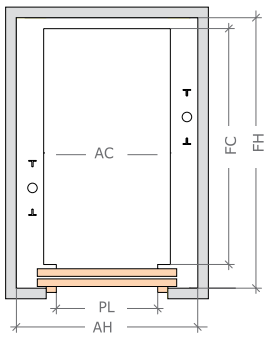

2-Seitiger Zugang, 180º

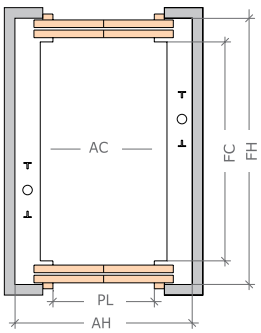

Höhenschnitt

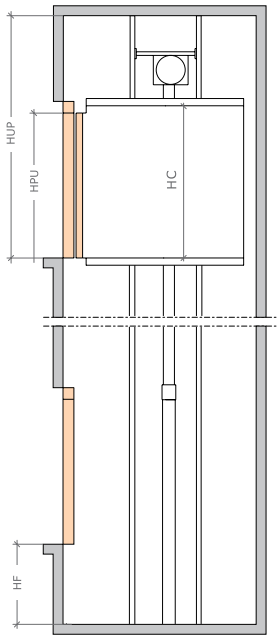

FLEXIBLE KABINENABMESSUNGEN

FC	4500	4300	4000	3800	3500	3300	3000	2800	2500	2200	1900	AC	900	1000	1100	1200	1300	1400	1500	1600	1700	1800	1900	2000	2100	2200	2300	2400	2500	2600	2700	2800	2900	PL
								□	#	+	−	3000																						
						□	□	#	+	−	○	2700																						
					□	#	#	+	−	○	x	2500																						
				□	□	#	+	+	−	○	x	2300																						
			□	#	#	+	−	−	○	x		2100																						
	□	□	#	+	+	−	−	○	x	x		1900																						

X = 2500 - 2950 kg / **O** = 3000 - 3450 kg / **—** = 3500 - 3950 kg / **+** = 4000 - 4450 kg / **#** = 4500 - 4950 kg / **□** = 5000 kg

Hinweis: Breite und Tiefe der Kabine in 50 mm-Schritten anpassbar. Zur Vereinfachung zeigt die Tabelle 100 mm-Schritte.

© mainstaff MB-37 C (Lastenaufzug) DE 15/10

MB-37C

Autoaufzüge
Lösungen mit Hydraulikantrieb für schwere und/oder empfindliche Lasten

Hydraulische Lösung für PKW-Aufzüge.
Robustheit und Zuverlässigkeit.

ALLGEMEINE SPEZIFIKATIONEN

Nutzlast / Kapazität	3500 bis 5000 kg
Geschwindigkeit	0,2 - 0,5 m/s
Maximale Förderhöhe	21 m
Maximale Anzahl der Haltestellen	7
Zugänge	1-seitiger Zugang - 2-seitiger Zugang, 180º
Antriebsart	Hydraulisch
Steuerung	ARCA II, energiesparender Multiprozessor
Türtypen	Automatisch seitlich öffnend - Automatisch zentral öffnend
Lichte Türbreiten	Von 2200 bis 2900 mm (in 100 mm-Schritten anpassbar)
Lichte Türhöhen	2.000 - 2100 - 2200 - 2300 mm
Kabinenabmessungen	Parametrisch abgestuft
Lichte Kabinenhöhen	2200 - 2300 - 2400 - 2500 mm
Verfügbare Designs	Designs für Lastenaufzüge

Standard Optional

1 Hydraulikantriebe
Die extrem robusten und langlebigen Hydrauliklösungen zeichnen sich durch ihre vielseitige Einsetzbarkeit sowohl für hohe Lasten als auch bei beengten Raumverhältnissen aus.

2 Parametrisch/Flexibel
Parametrisch abgestufte Bauteile bieten die Möglichkeit der flexiblen Anpassung an nahezu alle räumlichen Gegebenheiten.

3 Robuster Fahrkorb
Bietet mehr Komfort und reduziert die während der Fahrt erzeugten Vibrationen und Geräusche.

4 Kabinen
Spezielle Abmessungen der Kabine mit großer Tiefe und breiten Türen. Verstärkungen der Wände und des Bodens für eine intensive und vielseitige Nutzung des Aufzugs.

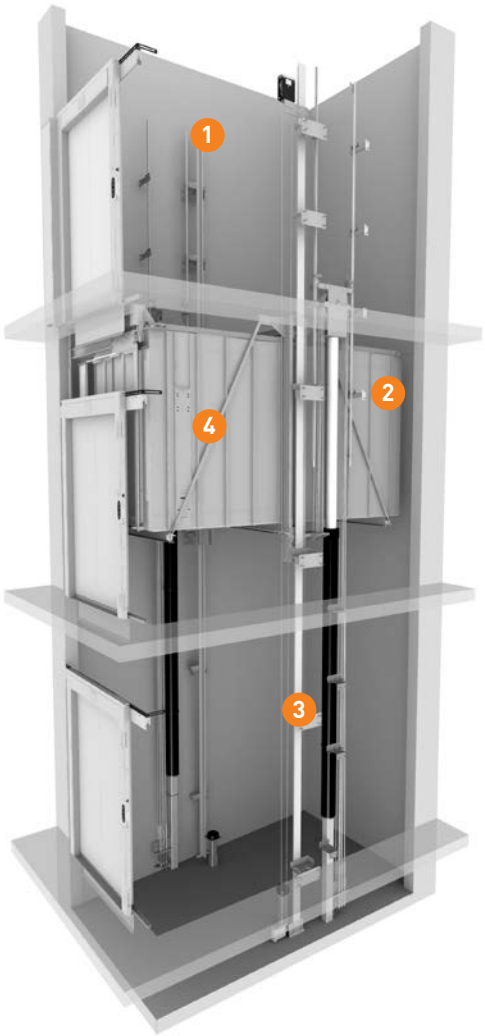

Ökoeffizienz · Anpassungsfähigkeit an das Gebäude · Design und Zugänglichkeit · Kontrolle und Sicherheit

STANDARDABMESSUNGEN

		Kabine				Aufzugsschacht *				
Geschwindigkeit	**Q** Nutzlast	**AC** Breite	**FC** Tiefe	**PL** Türbreite	**Türen**[2]	Zugänge	**AH**[4] Min. Breite.	**FH**[3] Min.Tiefe.	**HF** Min. Grube	**HUP**[5] Schachtkopf
0,2-0,5 m/s	3500 kg	2300	5000	2200 - 2900	PL < 2200 MM	1	3100	5270	1100	3450
						2x180°		5390		
	4000 kg	2500	5000			1	3300	5270		
						2x180°		5390		
		2700	4800			1	3500	5070		
						2x180°		5190		
	4500 kg	2700	6000			1		6270		
						2x180°		6390		
	5000 kg	3000	5800			1	3800	6070		
						2x180°		6190		

1. Kabinenabmessungen in 50 mm-Schritten anpassbar.
2. Auch möglich mit zwei- und dreiblättrigen Türen.
3. Schachttiefe mit Türnische von 40 mm und Türschwelle von 90 mm.
4. Minimale Schachtbreite für MM Türen. Variabel je nach Türbreite und Türtyp.
5. Schachtkopf für Kabinenhöhe von 2200 mm i.Li.
   Der Schachtkopf verringert sich um 70 mm bei LED-Beleuchtungen.

MM - Sechsblättrige zentral öffnende Tür.

* Angegebene Schachtabmessungen in mm und ohne Minustoleranzen.

BAUFORMEN

1-Seitiger Zugang

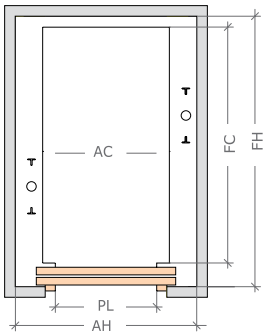

2-Seitiger Zugang, 180°

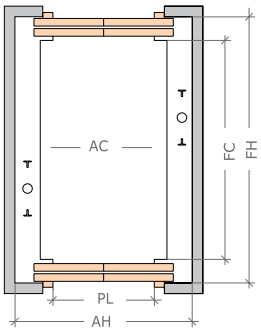

Höhenschnitt

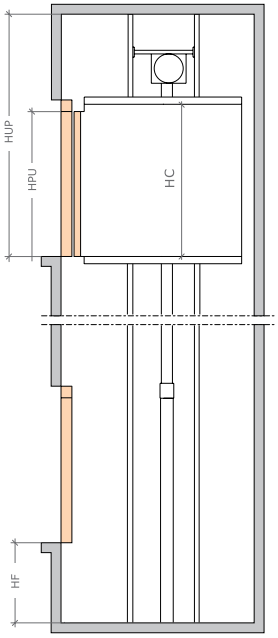

FLEXIBLE KABINENABMESSUNGEN

	□	□	#	#	#	+	+	–	–	–	3000										
#	#	#	+	+	+	–	–	–			2700										
#	+	+	+	+	–	–	–				2500										
+	+	+	–	–	–	–	–				2300										
FC 6000	5800	5500	5300	5000	4800	4500	4300	4000	3800	3500	AC	2100	2200	2300	2400	2500	2600	2700	2800	2900	PL

— = 3500 - 3950 kg / + = 4000 - 4450 kg / # = 4500 - 4950 kg / □ = 5000 kg

Hinweis: Breite und Tiefe der Kabine in 50 mm-Schritten anpassbar. Zur Vereinfachung zeigt die Tabelle 100 mm-Schritte.

© mainstaff MB-37 C (Autoaufzüge) DE 15/10